328 GSV

HELIOS 328 GSV mit Rollenvorsatzgerät

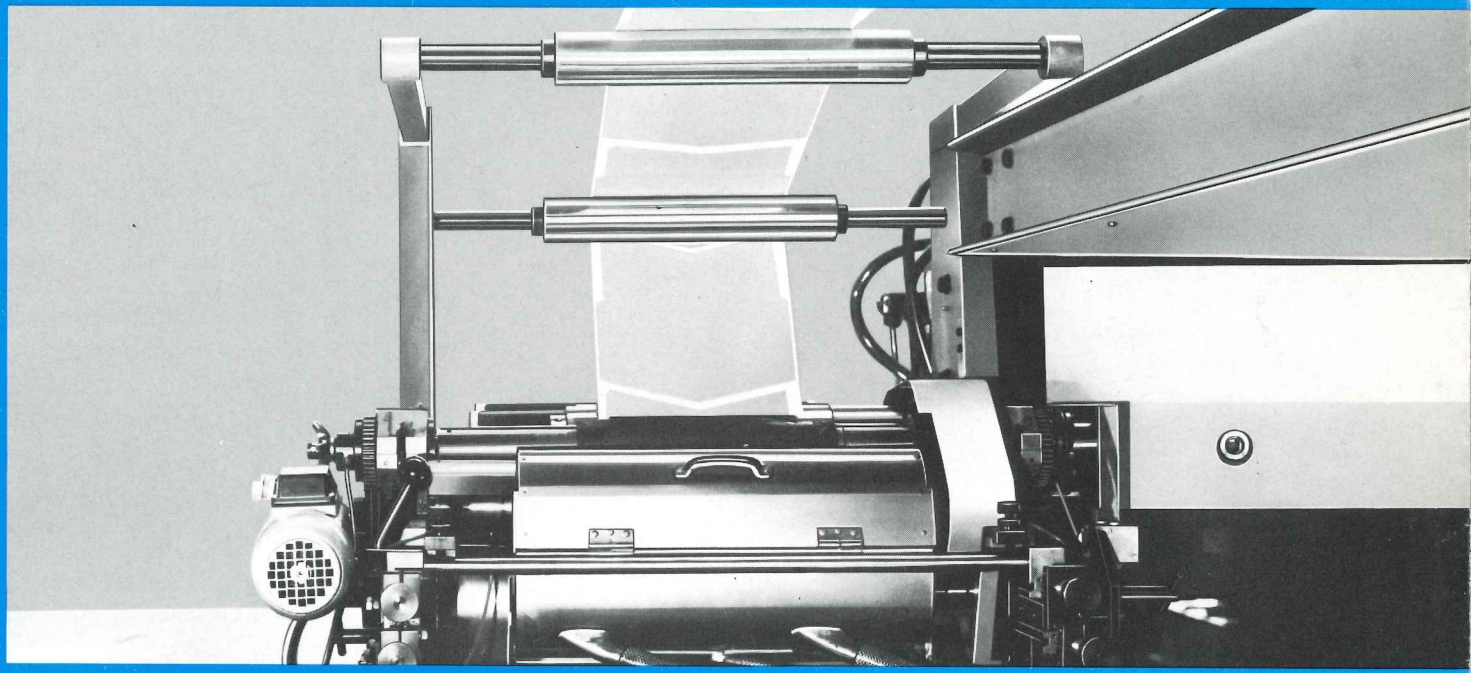

328 GSV

HELIOS 328 GSV with Web Attachment

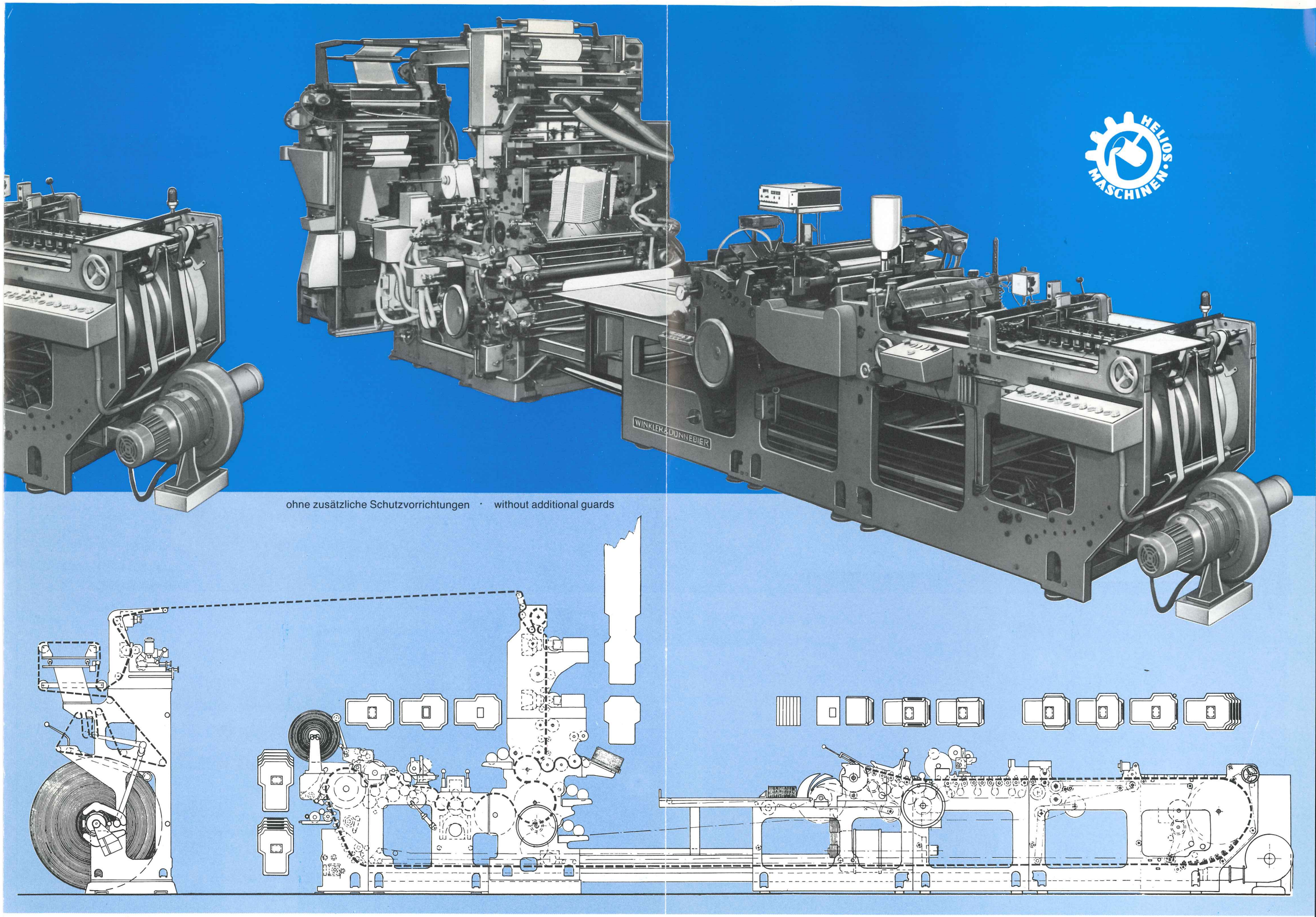

ohne zusätzliche Schutzvorrichtungen · without additional guards

Rotation WD Rotation WD Rotation

Verstellbarkeit

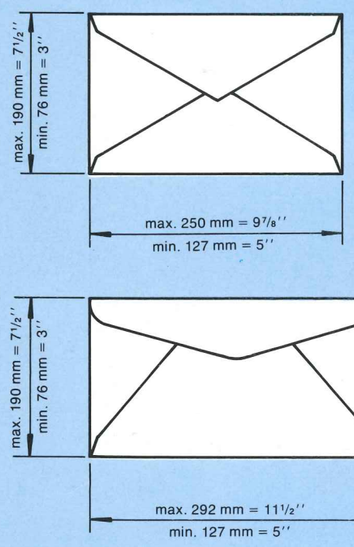

nur vom Blatt
only blank-fed

size ranges

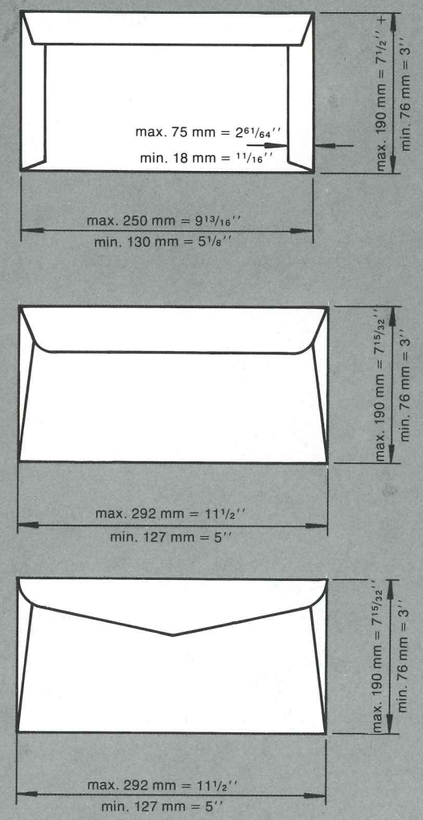

von der Rolle und vom Blatt
reel-fed and blank-fed

HELIOS MASCHINEN

328 GSV

HELIOS 328 GSV mit Rollenvorsatzgerät

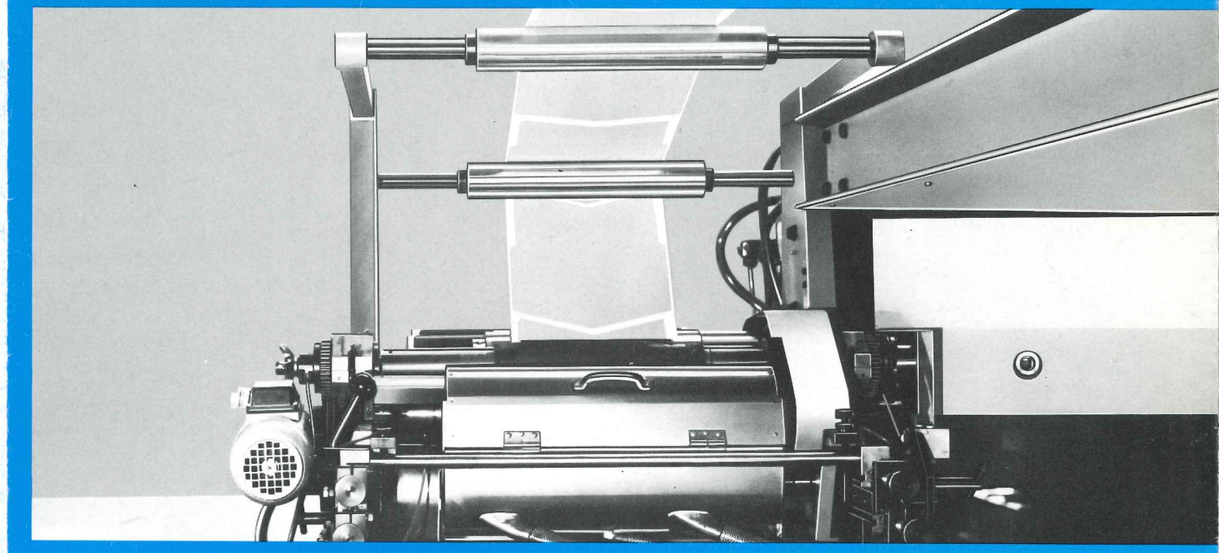

328 GSV

HELIOS 328 GSV with Web Attachment

HELIOS MASCHINEN

328 GSV mit Rollenvorsatzgerät		328 GSV with web attachment
Technische Daten:		**Technical Data:**
max. Leistung Briefumschläge/Minute	800	max. output envelopes/minute
Zuschnitt-Spitzenlänge	max. 395 mm = 15 9/16'' min. 170 mm = 6 11/16''	overall blank length
Zuschnitt-Spitzenbreite beim Arbeiten vom Zuschnitt	max. 520 mm = 20 1/2'' min. 156 mm = 6 1/8''	overall blank width when working from blanks
beim Arbeiten von der Rolle	max. 350 mm = 13 3/4'' min. 156 mm = 6 1/8''	when working from reels
Drucklänge Innendruck bei Klischeezylinder mit Aufspannvorrichtung	340 mm = 13 3/8''	printing length inside printing plate cylinder with mounting device
bei Klischeezylinder ohne Aufspannvorrichtung	395 mm = 15 9/16''	plate cylinder without mounting device
Außendruck bei Klischeezylinder mit Aufspannvorrichtung	300 mm = 11 13/16''	outside printing plate cylinder with mounting device
bei Klischeezylinder ohne Aufspannvorrichtung	395 mm = 15 9/16''	plate cylinder without mounting device
Druckbreite beim Arbeiten vom Zuschnitt beim Arbeiten von der Rolle	 450 mm = 18 1/8'' 315 mm = 12 7/32''	printing width when working from blanks when working from reels
Fenstermateriallänge	max. 264 mm = 10 3/8'' min. 36 mm = 1 7/16''	window material length
Fenstermaterialbreite	max. 290 mm = 11 3/8'' min. 30 mm = 1 3/16''	window material width
Papiergewichte	70 – 120 g/m²	paper weights
Kraftbedarf Motoren Heizung	 63 kVA 18 kW	power required motors heating
Abmessungen der Maschine 328 GSV ca. 328 GSV mit Rollenvorsatzgerät ca.	 9450 x 1700 x 1700 mm 12300 x 1700 x 2850 mm	dimensions of the machine 328 GSV approx. 328 GSV with web attachment approx.
Nettogewicht 328 GSV ca. 328 GSV mit Rollenvorsatzgerät ca.	 11100 kg 16000 kg	net weight 328 GSV approx. 328 GSV with web attachment approx.

WINKLER+DÜNNEBIER
Maschinenfabrik und Eisengießerei GmbH & Co. KG

Postfach 2340 · D-5450 Neuwied 1
Telefon (02631) 841 · Telex 0867843
Telegramme Rotation

AE 9/81 Konstruktionsänderungen vorbehalten · Subject to modifications in design

© Copyright Winkler + Dünnebier